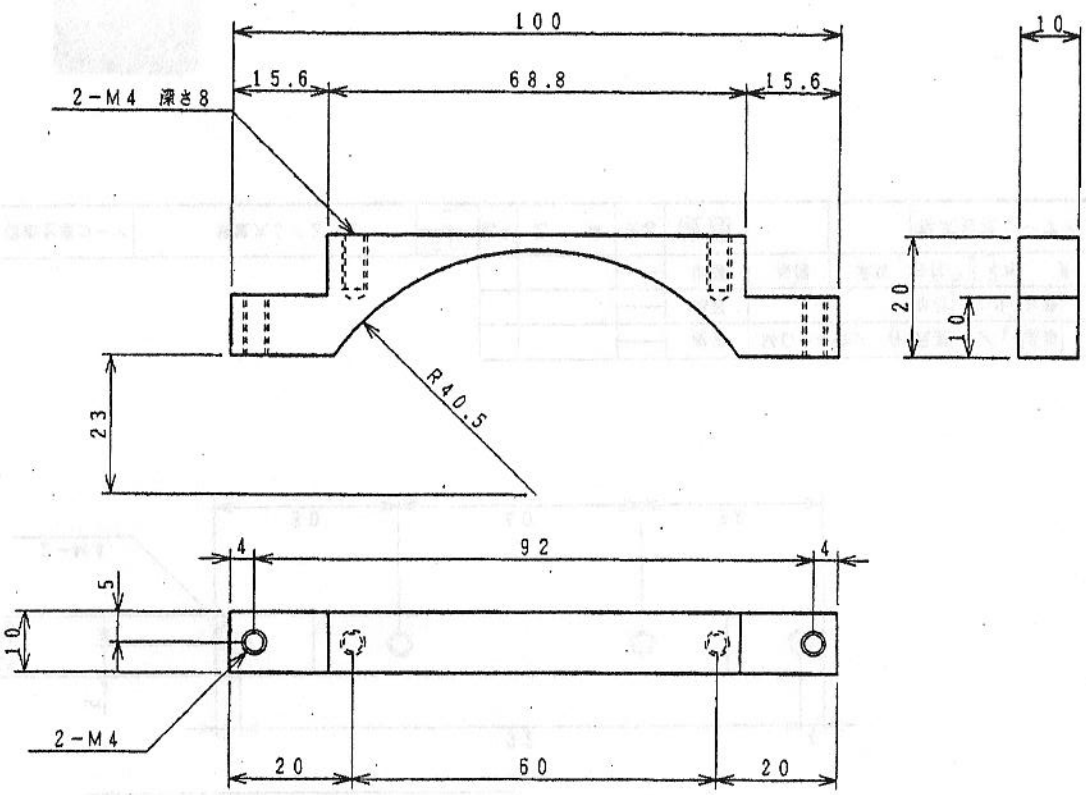

					材質	ユニレート		尺度	1／1	品番		品名	固定具B（ベース）
					処理			単位	ミリ	数量	8	略称	
					製図	検図	承認	日付	H15 03 年 月 日				
図面管理コード	筑波大072-1	FD E	記号	記事	氏名	後藤			株式会社シーアイ工業			図番	CI-

4. PMT Holder

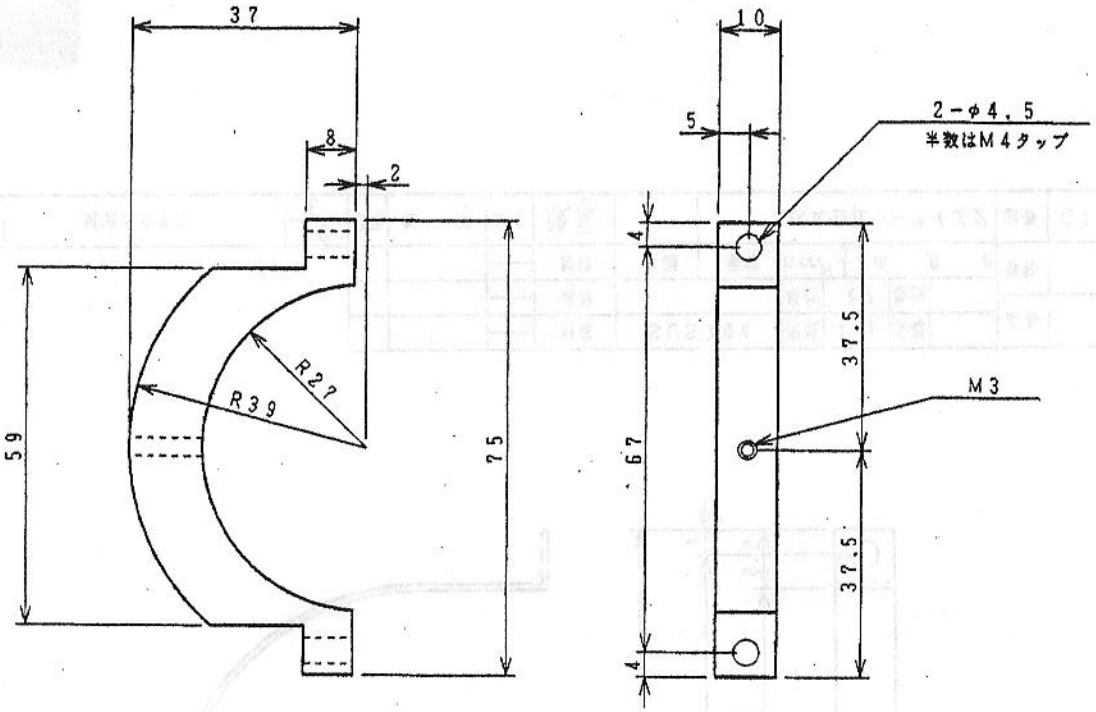

					材質	MCナイロン 青		尺度	1/1	品番		品名	PMT固定具 A
					処理			単位	ミリ	数量		総称	
					製図	検図	承認	日付	H15 03年 月 日				
図面管理コード	筑波大080	FD/E	記号	記事	氏名	後藤			株式会社シーアイ工業			図番	CI−

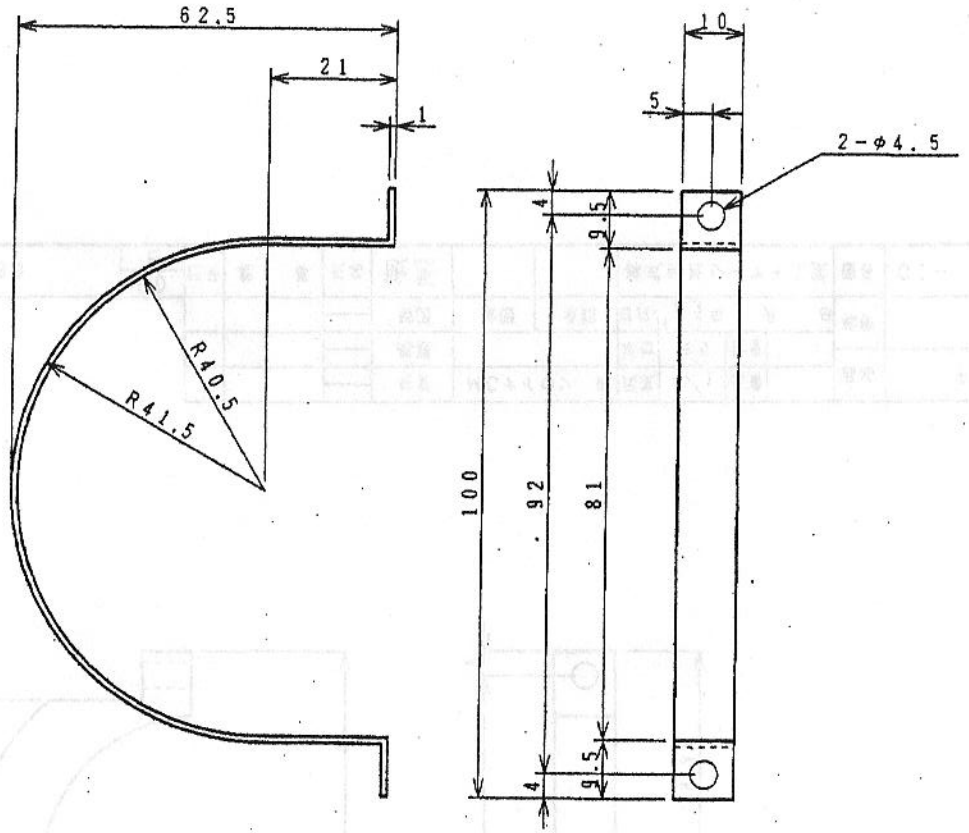

					材質	SUS304		尺度	1/1	品番		品名	PMT固定バンド
					処理			単位	ミリ	数量			
					製図	検図	承認	日付	H15 03 年 月 日			総称	
図面管理コード	筑波大079	FD E	記号	記事	氏名	後藤			株式会社シーアイ工業			図番	CI-

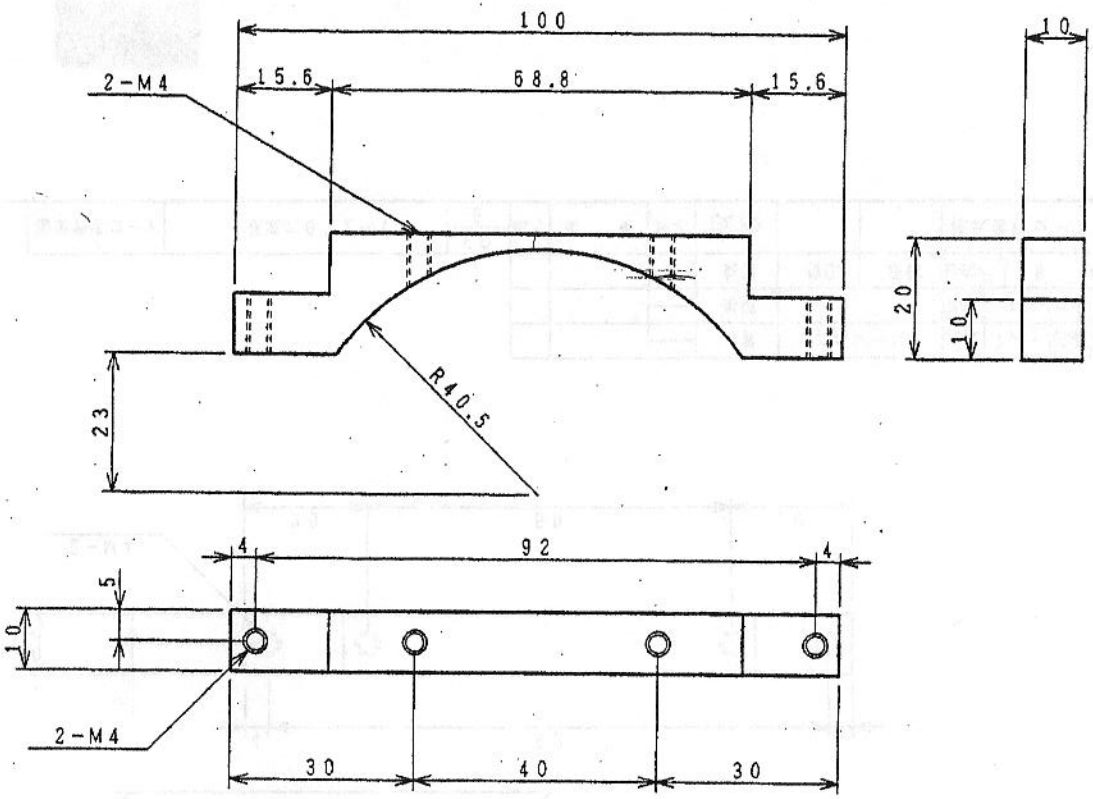

					材質	MCナイロン 青	尺度	1／1	品番		品名	固定具B（ベース）
					処理		単位	ミリ	数量		総称	
					製図	検図	承認	日付 H15 03 年 月 日				
図面管理コード	筑波大072－2	FD E	記号	記事	氏名	後藤			株式会社シーアイ工業		図番	CI－