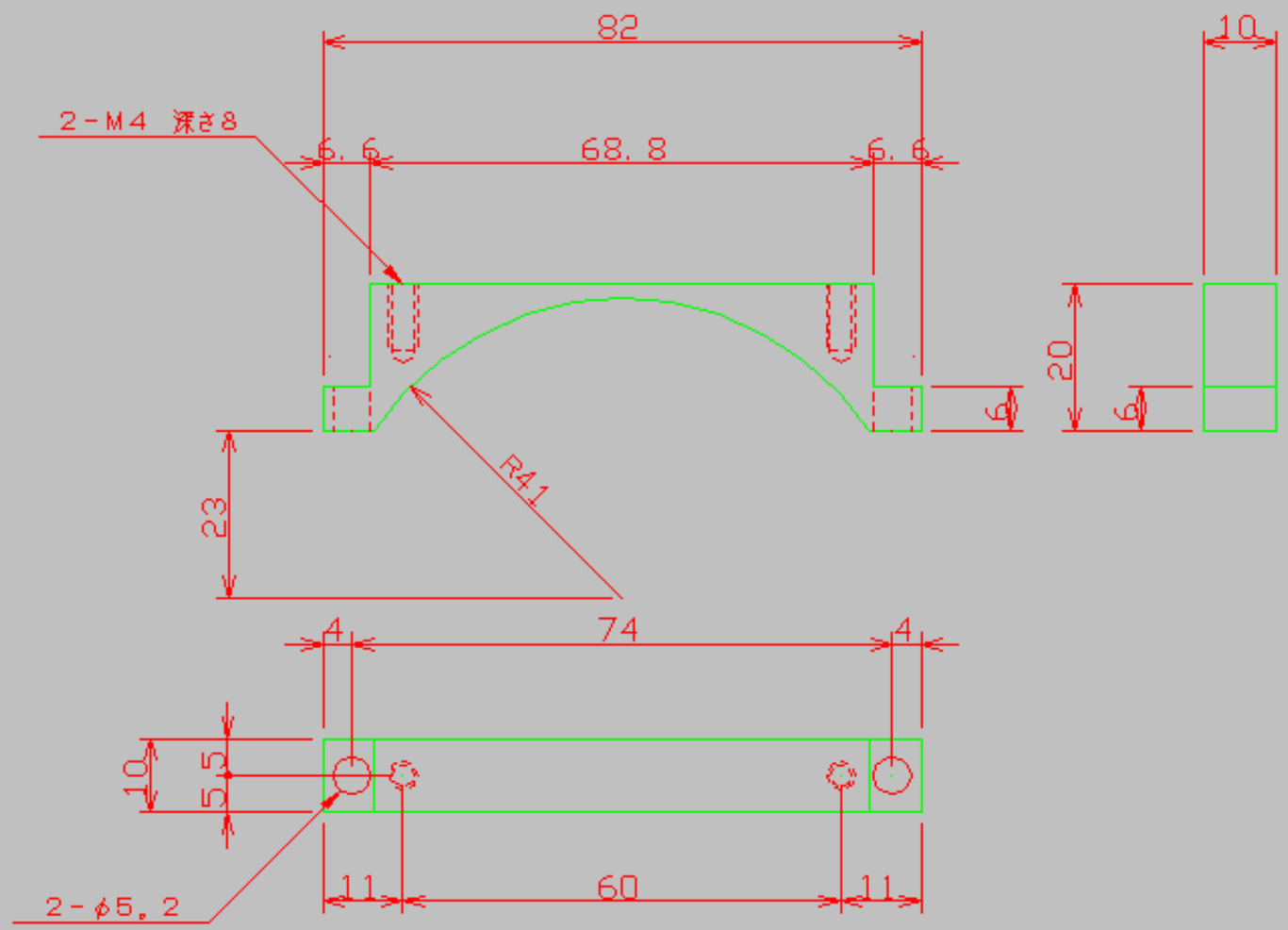

ケーブルバンド　２ケ使用

					材質	ユニレート		尺度	1／1	品番		品名	固定具Ｂ（ベース）
					処理			単位	ミリ	数量	8		
					製図	検図	承認	日付	H15年03月　日			総称	
図面管理コード	筑波大072	FD E	記号	記　事	氏名	後藤		株式会社シーアイ工業				図番	C1－