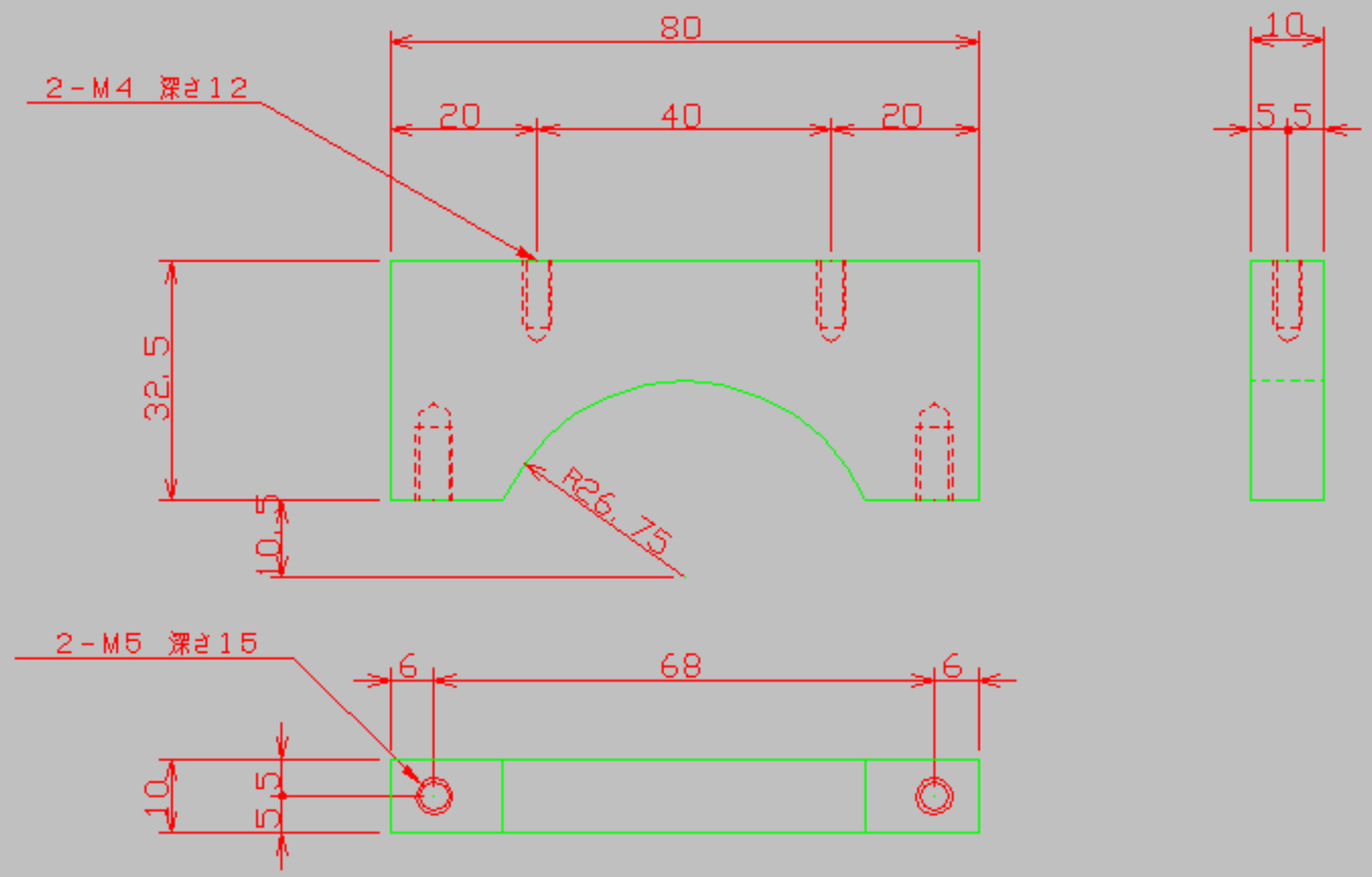

					材質	ユニレート		尺度	1/1	品番		品名	固定具A（ベース）
					処理			単位	ミリ	数量	8		
					製図	検図	承認	日付	H13年 03 月 日			総称	
図面管理コード	筑波大070	FD E	記号	記　事	氏名	後藤		株式会社シーアイ工業				図番	C1-