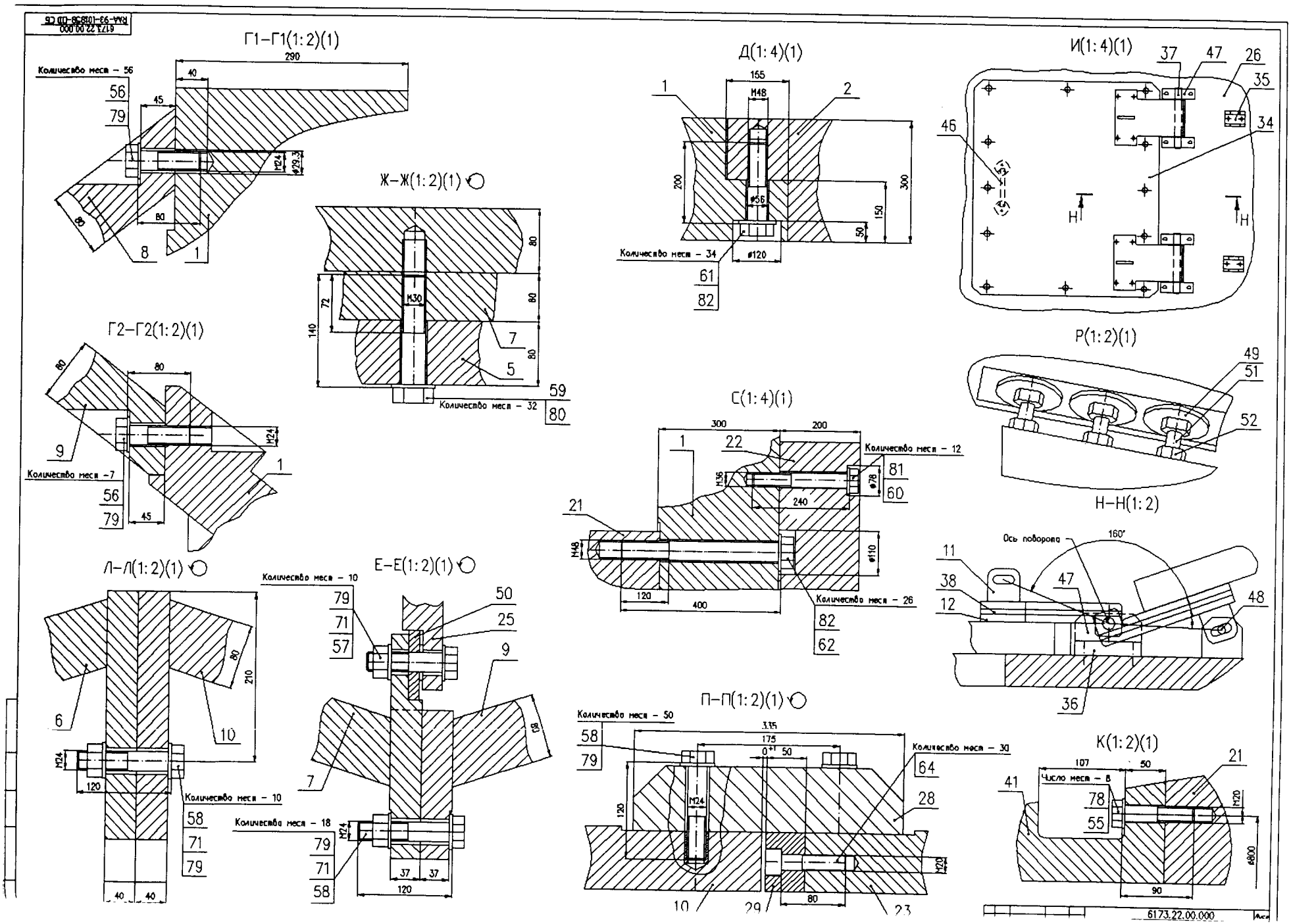
Г1–Г1(1:2)(1)
Количество мест – 56
Ж–Ж(1:2)(1)
Количество мест – 32
Г2–Г2(1:2)(1)
Количество мест –7
Л–Л(1:2)(1)
Количество мест – 10
Количество мест – 10
Е–Е(1:2)(1)
Количество мест – 18
Д(1:4)(1)
Количество мест – 34
С(1:4)(1)
Количество мест – 12
Количество мест – 26
П–П(1:2)(1)
Количество мест – 50
Количество мест – 30
И(1:4)(1)
Р(1:2)(1)
Н–Н(1:2)
Ось поворота
К(1:2)(1)
Число мест – 8
6173.22.00.000