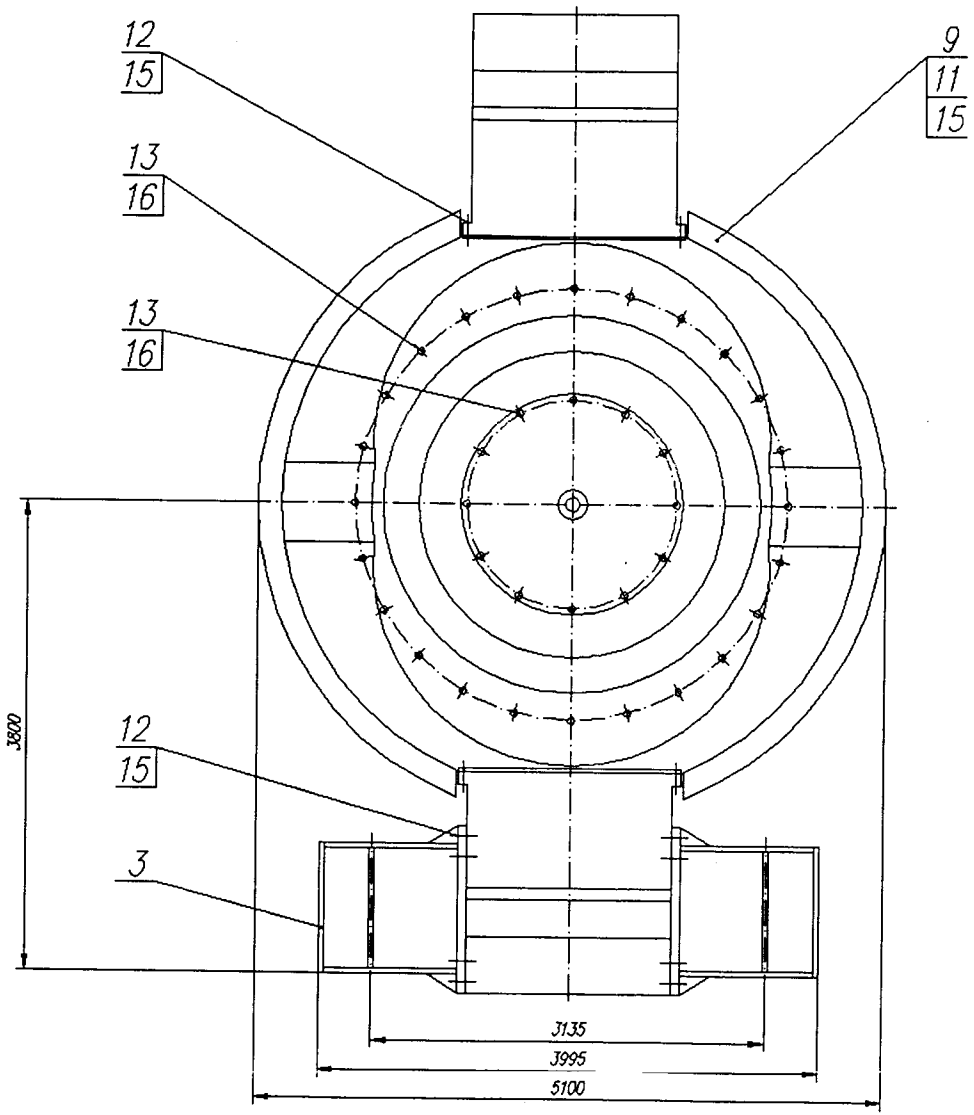

RAA 93-104183-0A СБ

Изм.	Лист	№ докум.	Подпись	Дата	RAA 93-104183-0A СБ	Лист 2